CARTERA **BILL**



DESCRIPCIóN

- Cartera para colgar del cinturón.
- Confeccionada en tejido impermeable Canvas grueso y resistente, con espuma mullida en su interior.
- Contiene dos cintas textiles rígidas en la parte trasera que permiten el agarre al cinturón mediante cierres de velcro.
- Cierre frontal con velcro para mantener todo guardado.
- Espacio interior para guardar accesorios y bolsillo trasero para guardar documentación o tarjetas.
- Métodos idóneos de marcaje: serigrafía, vinilo, transfer, bordados, cosidos.
- Ideal para cinturones de uniformes de seguridad.



UDS X CAJA
100

UDS X BOLSA
25

POLIESTER
50%

PVC
50%

DENSIDAD
600 g/m2

CARACTERíSTICAS



TEJ. HIDROF

TEJ. IMPERM

MEDIDAS APROXIMADAS POR TALLA (CM.)

	⦿úNICA
TALLAS	úNICA
ANCHO	18
ALTO ABIERTO	14

COLORES

⦿ Colores disponibles en tallas única



⦿
negro

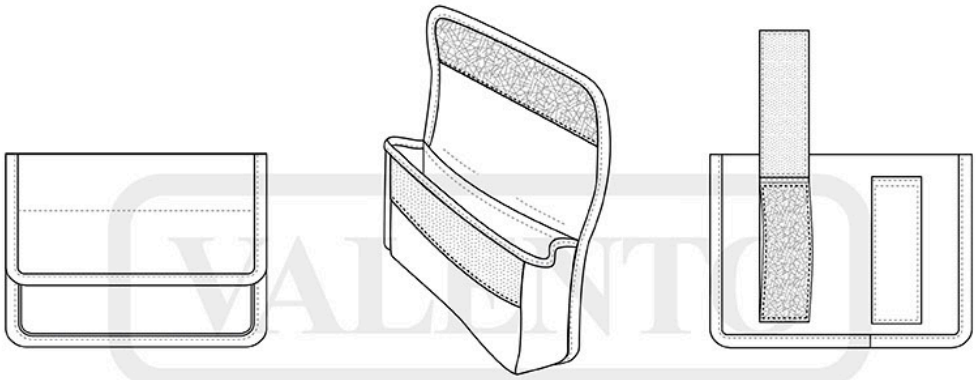

VALENTO